令和7年度　第16回　いわき民報カップ　いわき市中学校春季サッカー大会
トーナメント表

1. 期日　　令和7年　4月19日(土)、27日(日)、29日(火)、予備日26日(土)

2. 試合時間(30－10－30)PK戦　決勝・三決のみ(25－5－25)PK戦

3. 組合せ・会場

アロハフィールド・・・ア
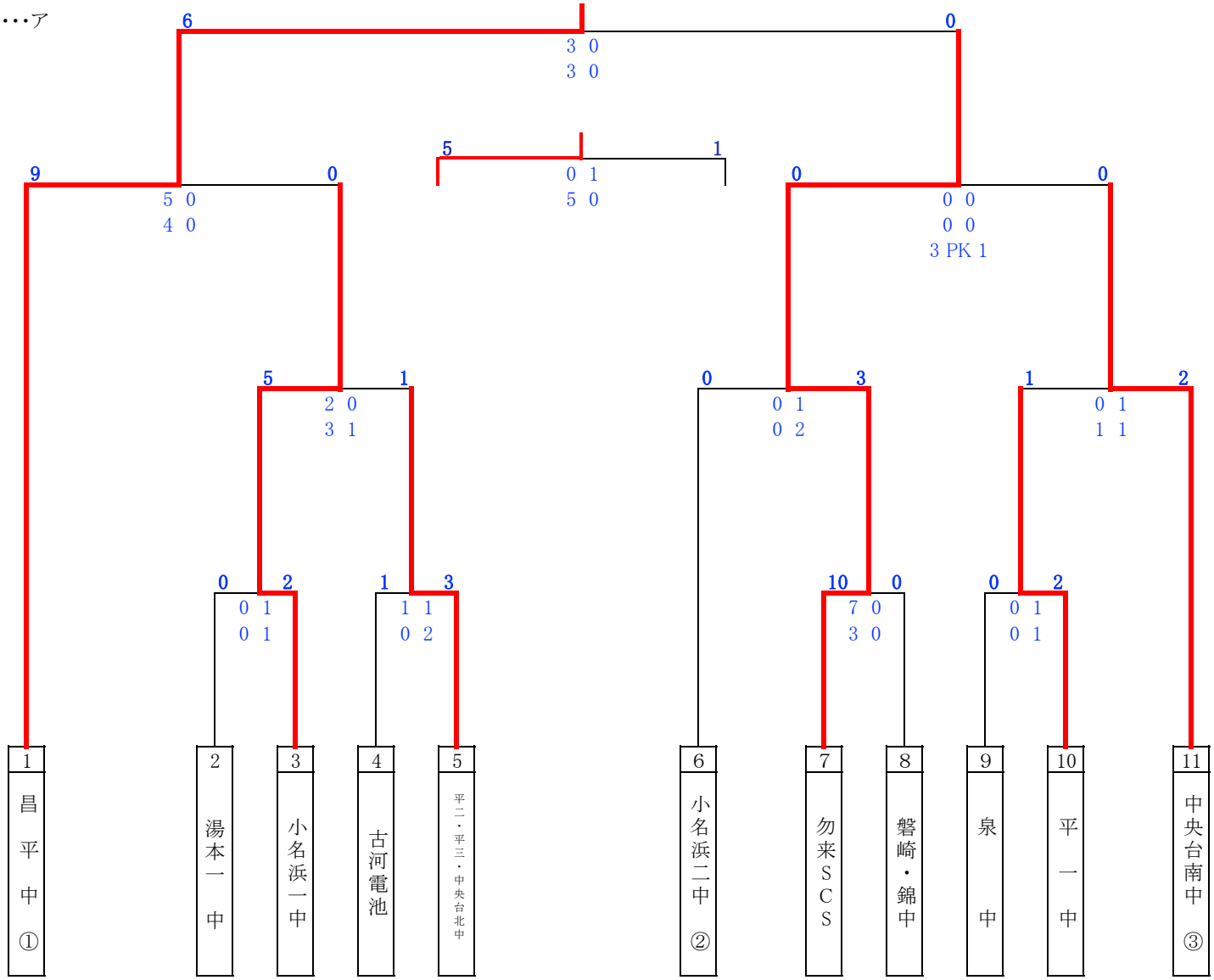
第1位　東日本国際大学附属昌平中学校
第2位　勿来SCS
第3位　小名浜第一中学校
第3位　中央台南中学校